Betriebsanleitung Ösapparat

Typ	**101-70**

KONTORPLUS
DER B2B ONLINE SHOP

Van-Heukelum-Straße 7
27568 Bremerhaven
Tel. 0471-7005693
www.kontorplus.de

Inhaltsverzeichnis

1 Einführung 1
1.1 Bevor Sie das Gerät benutzen 1
2 Hinweise und Begriffserklärungen: 1
3 Bestimmungsgemäße Verwendung 1
4 Lieferumfang 1
5 Montage und Inbetriebnahme 2
5.1 Ösen einfüllen 2
6 Arbeitsweise 2
7 Einstellungen 3
7.1 Anschläge einstellen 3
7.2 Druckeinstellung (Ösenpressung) 3
8 Störungen in der Ösenzuführung 3
9 Instandhaltung 4
9.1 Unterstempel Wechsel 4
9.2 Oberstempel Wechsel: 4
9.3 Borstenscheibe ersetzen 4
10 Umrüsten auf andere Ösen 5
11 Wartung, Reinigen und Schmieren 5
11.1 Wartung 5
11.2 Reinigen 5
11.3 Schmieren 5
11.4 Schmierstoffempfehlung: 5
12 Technische Daten 6
12.1 Abmessungen Ösapparat (ca.): 6
12.2 Stapelhöhe bei 80 g/m² Papier 6

1 Einführung

Mit Ihrer Entscheidung für den Ösapparat haben Sie sich für ein sehr zuverlässiges, robustes und tausendfach bewährtes Modell aus dem Hause Hang entschieden.
Wir sind bestrebt die Hang Produkte ständig zu verbessern. Hierzu gehört auch die Betriebs-Anleitung. Bitte informieren Sie uns über alle Mängel, Fehler oder Unklarheiten, die Ihnen an unseren Produkten auffallen.

1.1 Bevor Sie das Gerät benutzen

Lesen Sie bitte diese Betriebsanleitung sorgfältig durch und befolgen die Anweisungen - Der Ösapparat dankt es Ihnen mit einem langen, störungsfreien Leben.

2 Hinweise und Begriffserklärungen:

Für eine möglicherweise gefährliche Situation, die zu leichten Körperverletzungen führen könnte. Dieses Signalwort kann auch für Warnungen vor Sachschäden verwendet werden.

Für eine möglicherweise schädliche Situation, bei der das Produkt oder eine Sache in seiner Umgebung beschädigt werden könne.

Für Anwendungshinweise und andere nützliche Informationen.

3 Bestimmungsgemäße Verwendung

- Der Ösapparat wird zum Einsetzen von Ösen benutzt.

Jede andere Benutzung gilt als nicht Bestimmungsgemäß.
Für Unsachgemäße Benutzung die Sachschäden oder Verletzungen zur Folge haben, übernimmt der Hersteller keine Verantwortung. Das Risiko trägt in diesem Fall der Benutzer.

Vorsicht

Betätigen Sie den Handhebel nicht ohne vorher einen Papierstapel eingelegt zu haben. Beschädigung der Stempel möglich!

4 Lieferumfang

1	Ösapparat	4	Werkzeug
2	Anschlagwinkel	5	Tischplatte
3	Selbstklebende Gummifüße	6	Befestigungssatz

5 Montage und Inbetriebnahme

- Der Ösapparat wird in einer stabilen Verpackung geliefert.

Bewahren Sie die Verpackung für eine evtl. Rücksendung zwecks Überholung auf.

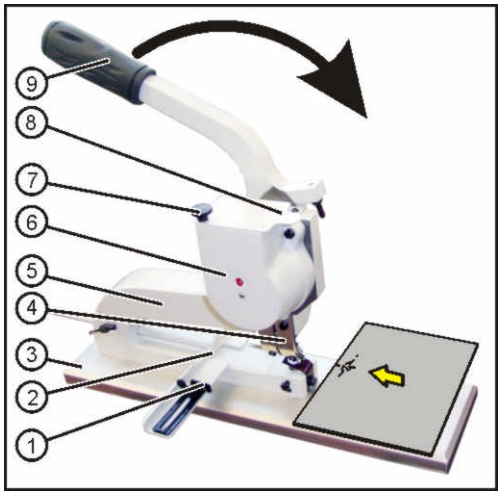

Abb. 1

- Stecken Sie den Anschlagwinkel [2] durch die Aufnahmebohrung am Körper [5] und klemmen Ihn mit der Flügelschraube [10] fest; siehe Abb. 2.
- Kleben Sie die 4 Gummifüße als Rutschsicherung auf die Unterseite der Tischplatte.
- Schrauben Sie den Apparat je nach Einsatzzweck stationär auf eine stabile Unterlage (Arbeitsplatte, Schreibtisch o.ä.).

5.1 Ösen einfüllen

- Füllen Sie den Ösenbehälter [6] etwa zu 2/3 mit passenden Ösen, indem Sie die Rändelschraube [7] lockern und den Deckel [8] auf Seite schieben.
- Deckel wieder schließen und Rändelschraube festziehen.

6 Arbeitsweise

Vorsicht

Betätigen Sie den Handhebel nicht ohne vorher einen Papierstapel eingelegt zu haben. Beschädigung der Stempel möglich durch mehrfaches Ösen!

- Legen Sie das zu ösende Material gegen die Anschläge über den Unterstempel; siehe Abb. 1
- Ziehen Sie den Handhebel [9] zügig nach vorne. ⇨ Die Öse wird eingesetzt.

Je nach Ösengröße müssen Sie weniger oder mehr Kraft aufwenden.

- Die günstige Übersetzung lässt Sie selbst starke Ösen problemlos einsetzen.
- Lassen Sie den Handhebel los. ⇨ Er wird durch Federkraft in seine Ausgangsstellung zurückgezogen.
- Der Ösvorgang ist abgeschlossen.

7 Einstellungen

7.1 Anschläge einstellen

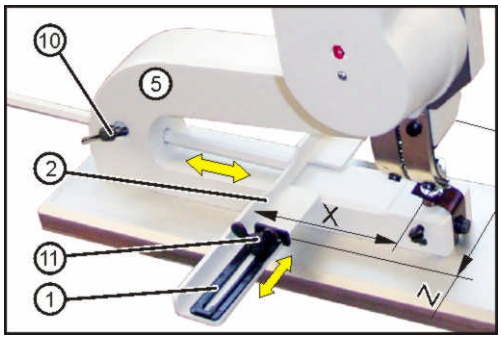

Abb. 2

- Lösen Sie die Flügelschraube [10] und stellen den Randabstand (X) durch verschieben des Anschlagwinkel [2] in der Tiefe ein. Flügelschraube [10] danach fest ziehen.
- Lösen Sie die Flügelschrauben [11] und stellen die Seitenanschläge [1] und [12] in der Breite auf das zu ösende Material (Maß Z) ein.
- Ziehen Sie die Flügelschrauben danach fest.

7.2 Druckeinstellung (Ösenpressung)

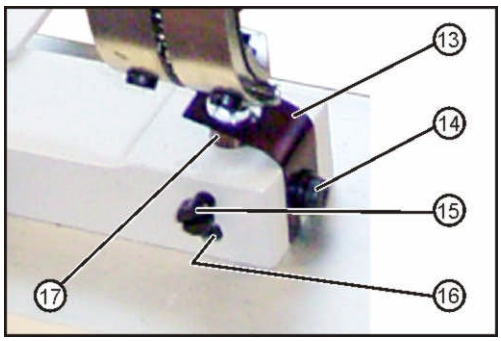

Abb. 3

Wollen Sie eine stärkere Pressung der Ösen erzielen, oder sind die Ösen zu stark gepresst, müssen Sie den Druck durch Verstellung des Unterstempels [17] regulieren.

- Lösen Sie die Klemmschraube [15].
- Verstellen Sie den Unterstempel mit dem Gewindestift [16].
- Mit der Klemmschraube [15] den Unterstempel wieder festklemmen.

Druck vergrößern:⇨ Gewindestift im Uhrzeigersinn drehen.
Druck verringern: ⇨ Gewindestift gegen Uhrzeigersinn drehen.

8 Störungen in der Ösenzuführung

Störungen in der Ösenzuführung können auftreten wenn:

- fehlerhafte, falsche Ösen, Schmutz oder Fremdkörper in der Ösenzuführung gelangen,
- die Borstenscheiben abgenutzt sind.

- Entleeren Sie die Ösenzuführung durch drücken des Hebels[20].
- Demontieren Sie den Ösenbehälter durch Lösen der beiden Schrauben [18].
- Entleeren Sie den Ösenbehälter und prüfen den Inhalt auf defekte Ösen oder Fremdkörper.
- Beseitigen Sie die Störungsursache.
- Reinigen Sie die Ösenzuführung. (**NICHT ÖLEN!**)
- Montieren Sie den Ösenbehälter wieder und füllen Ösen ein; siehe Abschnitt oben.

9 Instandhaltung

9.1 Unterstempel Wechsel

Drücken Sie den Ösenkanal zur Seite um besser hantieren zu können.

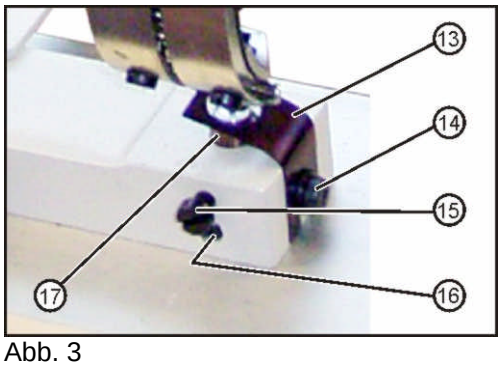

Abb. 3

- Lösen Sie die Klemmschraube [14] der Abstreiffeder [13] und schwenken diese zur Seite.
- Lösen Sie die Klemmschraube [15] des Unterstempels [17].
- Drücken Sie den Unterstempel mit einem Schraubendreher, den Sie von unten durch die Bohrung der Tischplatte stecken, nach oben heraus.
- Bauen Sie den neuen Unterstempel in umgekehrter Reihenfolge ein.

9.2 Oberstempel Wechsel:

Drücken Sie den Ösenkanal [2] etwas zur Seite um besser hantieren zu können.

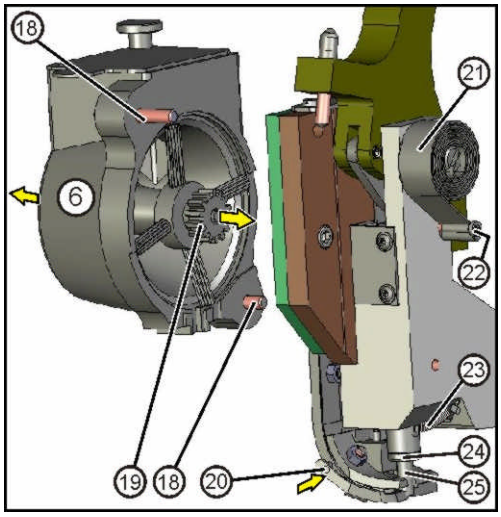

Abb. 4

- Drehen Sie den Oberstempel [24] mit dem mitgelieferten Gabelschlüssel (SW10) heraus.
- Ist der Fangstift [25] auch zu wechseln, so ziehen Sie ihn mit einer Zange nach unten heraus.
- Stecken Sie den neuen Fangstift durch den neuen Oberstempel und drehen beide zusammen in den Stößel.

Machen Sie eine Probeösung und stellen ggf. den Druck neu ein (siehe oben).

9.3 Borstenscheibe ersetzen

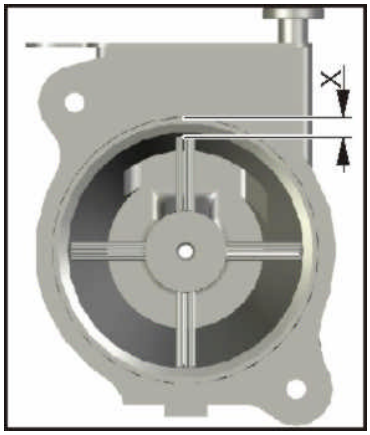

Abb. 5

- Wenn die Borsten der Borstenscheibe abgenutzt sind kommt es ebenfalls zu Störungen.
- Lösen Sie die beiden Schrauben [18]; siehe Abb. 4 oben.
- Demontieren Sie den Ösenbehälter [6].
- Ziehen Sie die Borstenscheibe [19] heraus.
- Setzen Sie die neue Borstenscheibe ein.
- Kürzen Sie die Borsten mit einer Schere soweit, dass zwischen Borstenende und Behälterwand ein Abstand von etwa 1xÖsendurchmesser ist: Maß **X**.
- Montieren Sie alles in umgekehrter Reihenfolge.
- Montieren Sie die Zugfeder [23], die den Ösenkanal zum Körper hinzieht.

Sie können eine komplette neue Borstenscheibe als Ersatzteil bestellen, oder Sie schicken die Borstenscheibe zum Einziehen neuer Borsten zur Fa. Hang

10 Umrüsten auf andere Ösen

***Die Ösenzuführung ist für eine Ösengröße eingerichtet**. Um andere Ösen Verarbeiten zu können muss der Wechselsatz [26] für die betreffenden Ösen montiert werden.*

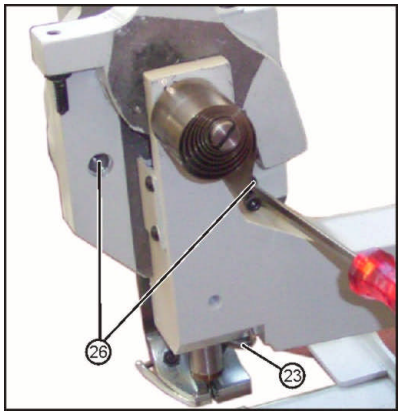

Abb. 6

- Entfernen Sie die Zugfeder [23], die den Ösenkanal zum Körper hinzieht
- Lösen Sie die Schrauben [26].
- Entfernen Sie den Wechselsatz [27].
- Setzen Sie den Wechselsatz [27] für die zu verarbeitenden Ösen ein und ziehen die Schrauben [26] fest.
- Montieren Sie die Zugfeder [23], die den Ösenkanal zum Körper hinzieht.
- Füllen Sie den Ösenbehälter mit passenden Ösen.

Abb. 7

11 Wartung, Reinigen und Schmieren

11.1 Wartung

- Kontrollieren Sie in regelmäßigen Abständen (vierteljährlich) den Zustand der Stempel und der Borstenscheibe.
- Bei entsprechender Abnutzung bestellen Sie bitte nach Ersatzteilliste neue Teile.

11.2 Reinigen

Reinigen Sie den Ösapparat in regelmäßigen Abständen. Achten Sie dabei besonders darauf, dass sich in den Gleitrinnen der Ösenzuführung kein Schmutz absetzt.

11.3 Schmieren

- Ölen Sie den Ösapparat bei täglichem Gebrauch 1x wöchentlich an den rot gekennzeichneten Stellen.
- Geben Sie mit einem Öler vorsichtig 1 Tropfen Öl an jede gekennzeichnete Stelle.
- Evtl. überschüssiges Öl mit einem Lappen abwischen.

11.4 Schmierstoffempfehlung:

	ARAL	BP	ESSO	SHELL	MOBIL	DEA
Maschinenöl	Dural MR 68	Energol EM 68	Coray 68	Carnea 68	Heavy Medium	Viscoma,68

12 Technische Daten

Ösapparat für Handbetrieb mit leicht auswechselbarer Ösenzuführung mit Behälter und Öswerkzeug

- Einsetzbar für Papier, Karton, Kunststoffe etc.
- Ideal für Verträge, Urkunden und Etiketten
- Mit selbstlochenden Ösen: bis 30 Blatt (Ösen- und Papierabhängig)
- Mit vorgelochtem Material: bis 80 Blatt (Ösen- und Papierabhängig)
- Materialauflage mit Seiten- und Rückenanschlag
- Mit Standplatte
- Arbeitstiefe 200 mm
  bzw. mit Distanzadapter 180 mm (zum Ösen von Tüten und Taschen)
- Lieferbar für Ösen gemäß Maßtabelle

12.1 Abmessungen Ösapparat (ca.):

Tiefe:	470 mm
Breite:	150 mm
Höhe:	440 mm
Höhe mit Distanzadapter:	480 mm
Gewicht (ca.):	16 Kg
Abmessungen Auswechselbehälter (ca.):	200 / 100 / 80 mm
Gewicht Auswechselbehälter (ca.):	2,4 kg

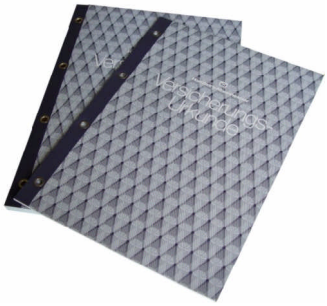

12.2 Stapelhöhe bei 80 g/m² Papier

Öse	2E; 3E; 4E; 5E; 24; 8E	25; 8E/4; 9E	25 ½	8E/5	272; 269	270; 271	273
min.–max. Blatt	**2–15**	**2–20**	**2–23**	**5–25**	**5–30**	**10–50 Material vorgelocht**	**40–80 Material vorgelocht**

Wichtig: *Der Ösapparat kann immer nur **einen einzigen Ösentyp** verarbeiten. Zum Umrüsten auf andere Ösen müssen Zuführung, Behälter und Stempel ausgetauscht werden.*

Öse Eyelet	2E	3E	4E	5E	24	25	26
min.–max. Blatt min.–max. sheets	**2–15**	**2–15**	**2–15**	**2–15**	**2–15**	**2–20**	**5 - 25**
D	4,0	5,0	4,9	5,6	6,7	6,6	7,5
d1	2,5	3,0	3,7	4,1	4,6	4,7	4,7
L	3,2	3,5	2,7	3,1	2,9	3,8	5,7
d2	1,9	2,5	3,0	3,5	4,0	4,0	4,1

Öse Eyelet	8E	8E/4	8E/5	9E	269	270
min.–max. Blatt min.–max. sheets	**2–15**	**2–20**	**5–25**	**2–20**	**5–30**	**10–50**
D	8,0	8,0	8,0	11,3	10,0	10,0
d1	6,2	6,2	6,2	8,3	5,7	5,8
L	3,0	4,0	5,0	3,8	5,3	6,9
d2	5,5	5,5	5,5	7,5	5,0	5,0

Öse Eyelet	272	271	273
min.–max. Blatt min.–max. sheets	**5–30**	**10–50**	**40–80**
D	10,0	10,0	10,0
d1	6,7	6,7	6,9
L	4,9	7,2	10,0
d2	6,0	6,0	6,0

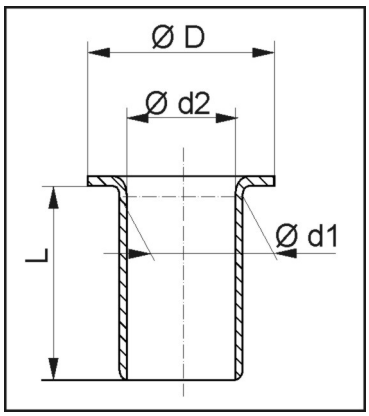

Öse Eyelet	Kunststoffösen 904	Kunststoffösen 906
min.–max. Blatt min.–max. sheets	**5-20 Material vorgelocht material prepunched**	**10–30 Material vorgelocht material prepunched**
D	8,5	11,0
d1	5,4	7,0
L	4,0	5,0
d2	4,5	6,0

Wichtig: Der Ösapparat kann immer nur **eine einzige Ösengrösse** verarbeiten. Zum Umrüsten auf andere Ösen müssen Zuführung, Behälter und Stempel ausgetauscht werden.

ACHTUNG! Diese Ösen können auf einer Zuführung verarbeitet werden:
- Ösen Nr. 24 & 25
- Ösen Nr. 8E, 8E/4 lang & 8E/5 lang
- Ösen Nr. 269 & 270
- Ösen Nr. 272 & 271

Important: The eyeleter is designed for **only one eyelet size**. For processing other eyelet sizes, the container, infeed channel and dies must be changed.

ATTENTION! The following eyelets fit onto one feeding channel:
- eyelets no. 24 & 25
- eyelets no. 8E, 8E/4 long and 8E/5 long
- eyelets no. 269 & 270
- eyelets no. 272 & 271

Technische Änderungen vorbehalten!
Subject to technical alterations!

	Baugruppe	*Pos.*	*Benennung*	*Info*	*Stk.*
	Tischplatte_101-70	1	Elastikpuffer, schw.	H=3,5mm, D=12,7mm	6
		2	Tischplatte f.Picc.		1
	Körper mit Hebel_101-70	3	Flügelschraube	DIN 316-M6x25-GT	1
		4	Buchse	12x14x10	1
		5	Buchse Gly-Gleitlage	GLY.PG 121406F	1
		6	DU-Buchse	d15xd17x15	3
		7	Übersteckkappe	D5/10, Weich PVC	1
		8	Kunststoff-Druckst.	d10xd15x16	1
		9	Abstreiffeder	Federbandstahl	1
		10	Schneckenfeder	18x0,7x555	1
		11	Bolzen	101-04/0421-0	1
		12	Zahnsegment	101-04/0422-0	1
		13	Deckel		1
		14	Gestell links		1
		15	Hebel gerade		1
		16	Comus MTB Gel-Griff	lang, schwarz	1
	Zylinder Stempelgöße 1; 2; 3	17	Bolzen	101-50/60; d=5h6	1
		18	Zylinder	St. Gr. I+II+III	1
		19	Bolzen	101-70/80	1
		20	Lasche, gehärtet	101-00/50/60	1
	Anschlag komplett_101-70	21	Anschlag		1
		22	Seitenanschlag re.	101-00	1
		23	Seitenanschlag li.	101-00	1
		24	Flügelschraube	DIN 316-M6x8-GT	2
		25	Stange		1
Wechselsatz	Kanal_101-70/80	26	Kanalschiene	mit Langloch	1
		27	Druckfeder, Nr. 1A,	Da3, Di2, d0,5, La13	1
		28	Kanalfeder	101-00/0311-0	1
		29	Kanalendstueck	101-70	1
		30	Zugfeder	Da4,5/d0,6/Lo32	1
		31	Steckkerbst. m. Hals	3x12-St	1
		32	Ösenhalterhebel	101-00/0321-0	1
	Ösenbehälter	33	Oesenbehaelter	101-04/0401-0	1
		34	Schaudeckel	101-00/0416-0	1
		35	Rändelschraube	DIN 464-M5x10-St	1
		36	Borstenscheibe	mit Ritzel	1
		37	Bolzen	101-04/0425-0	1
		38	Schraube mit Zapfen		1
	Stempel	39	Unterstempel		1
		40	Oberstempel	mit Fangstift	1
	Werkzeug 101-70-80		Einmaul-Schlüssel	DIN 894 SW 10	1
			Sechskant-Stift-Schlüssel		1
			Sechskant-Stift-Schlüssel	DIN 911 SW 3	1
			Messing Stift		1
			Sechskant-Stift-Schlüssel	DIN 911 SW 5	1
			Werkzeugtasche klein	Nr. 175010/1248	1
			Schraubendreher	Gr. 7x140	1
			Doppelmaul-Schlüssel	DIN 658 SW 12	1

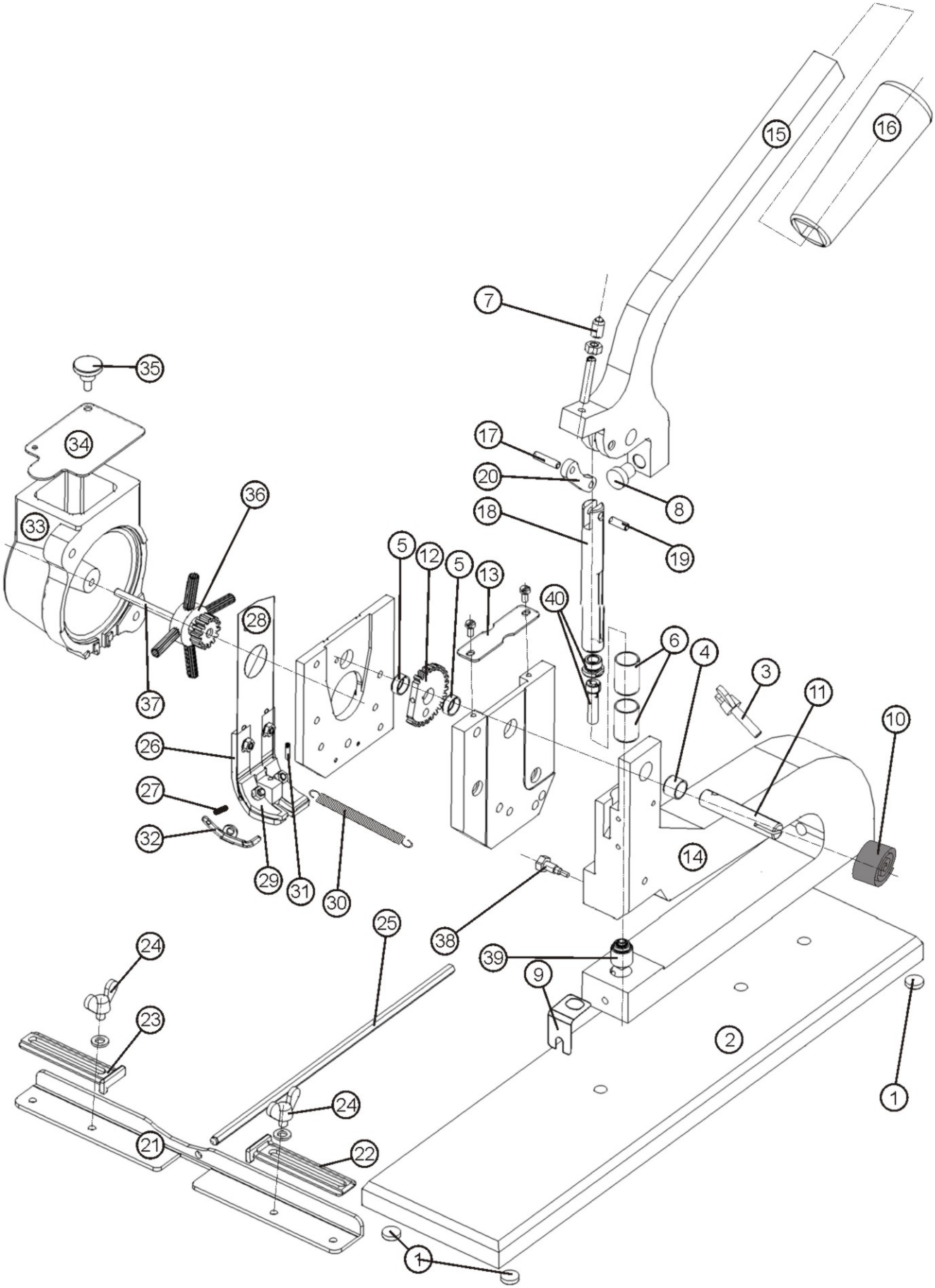
15
16
7
35
34
17
20
8
36
33
18
19
5
12
5
13
40
28
6
4
3
11
10
37
26
27
32
29
31
30
14
38
25
39
9
24
23
2
1
24
21
22
1