SUPERFAX SF-490

MM AUTO 10K/h

Vollautomatische und programmierbare Tischfalzmaschine bis DIN A3. Hohe Leistungsfähigkeit und leiser Betrieb.

Unsere bewährte vollautomatische Falzmaschine, gleichermaßen für hohe Auflagen und Sonderformate geeignet. Computergesteuerte Falzung aller Falzarten nach der eingegebenen Papierlänge.

- tandardformate B6 bis A3
- infacher Abruf von 6 Falzarten auf Tastendruck
- anuelle Eingabe von Sonderformaten
- ompaktes und platzsparendes Design
- inklappbare Papiertische und Auszüge
- it Schuppenauslage

Papierformat	Max. 297 x 432 mm Min. 96 x 182 mm
Papiergewicht	45 – 220 g/m² (über 135 g/m² Einfachfalz möglich)
Falzarten	Einfach-, Wickel-, Zickzack-, Doppelparallel-, Außen- & Altarfalz
Papiereinzug	Friktionseinzug mit drei Einzugsrollen
Papierkapazität	500 Blatt (80 g/m²)
Geschwindigkeit	3.240 – 10.000 Blatt/Stunde bei A4 Einfachfalz, regulierbar in 5 Stufen
Zähler	Digitale vierstellige Addition und Subtraktion
Erkennung Papierende	ja
Auslagesensor	ja
Sicherheits-abdeckung	ja (Maschinenstopp beim Öffnen)
Optional	**Z2** Spezialeinzug für Problempapiere
Netzanschluss	220 V/50 Hz
Leistung	75 W
Verpackungsmaß **Produktmaß**	L x B x H: 620 x 590 x 460 L x B x H: 820 x 530 x 530
Gewicht	33 kg

KONTORPLUS
DER B2B ONLINE SHOP

BEDIENUNGSANLEITUNG

Papierfalzmaschine
SF-490

Lesen Sie die Bedienungsanleitung vor Inbetriebnahme der Maschine sorgfältig durch. Bewahren Sie die Anleitung an einem festen Platz auf, so dass sie immer griffbereit ist.

Inhalt

1.Sicherheitshinweise 2
2. Mitgeliefertes Zubehör 3
3. Maschinenteile 4
4. Bedienfeld 5
5.Vorbereitung
5-1.Falzwalzen einsetzen 6
5-2. Falztaschen einsetzen und Betrieb vorbereiten 7
6. Zähler
6-1. Addierender Zähler 9
6-2. Subtrahierender Zähler 9
6-3.Sonderformat eingeben 9
7. Gebrauch der Maschine
7-1. Standardfalz mit Papier im Standardformat 10
7-2. Standardfalz mit Papier im Sonderformat 11
8. Kreuzbruch 13
9. Einstellungen 14
10. Eigene Falzart speichern 18
11. Speicher löschen 19
12.Fehleranzeigen 20
13.Geschwindigkeit 20
14. Einzugsrollen und Separations-Pad austauschen 21

1. Sicherheitshinweise

- Halten Sie sich bei Gebrauch der Maschine genau an die unten aufgeführten Sicherheitshinweise.
- Diese Sicherheitshinweise wurden erstellt, damit die Maschine sicher und korrekt bedient werden kann und für den Bediener keine Gefährdung entsteht.

Achten Sie darauf, dass die Maschine geerdet ist.

- Die Maschine muss an 230V 50Hz angeschlossen werden.
- **Fassen Sie nicht in die Falztaschen und achten Sie darauf, daß keine Haare, Krawatten, Schmuck- oder Kleidungsstücke in die Maschine geraten, Verletzungsgefahr!**
- Legen Sie keine Gegenstände auf die Maschine.
- Kabel nur am Stecker herausziehen. Das Kabel nicht beschädigen, nicht umbiegen, keine Gegenstände darauf stellen. Stecker nicht mit nassen Händen berühren.
- Die Abdeckungen der Maschine nicht entfernen.
- Nehmen Sie keine Veränderungen an der Maschine vor.
- Tritt etwas Ungewöhnliches an Maschine oder Kabel auf (Rauch- oder Geruchsentwicklung, Wärmebildung) schalten Sie die Maschine sofort aus und ziehen Sie den Netzstecker. Andernfalls drohen Brand oder elektrischer Schlag. Wenden Sie sich an Ihren Fachhändler.
- Wenn ein Gegenstand in die Maschine fällt, schalten Sie die Maschine sofort aus und ziehen Sie den Netzstecker. Wenden Sie sich an Ihren Fachhändler.
- Stellen Sie die Maschine auf einen stabilen Untergrund, nicht auf einen wackeligen Tisch oder einen schrägen Fußboden.
- Maschine nicht an einem feuchten oder staubigen Ort aufstellen.
- Ziehen Sie den Netzstecker, bevor Sie die Maschine umstellen.
- Ziehen Sie den Netzstecker, wenn Sie länger nicht mit der Maschine arbeiten.
- Bei Gewitter Netzstecker ziehen.

2. Mitgeliefertes Zubehör

Der Karton enthält folgendes Zubehör. Bitte überpüfen Sie, ob alles vollzählig ist. Falls etwas fehlt, benachrichtigen Sie Ihren Fachhändler. .

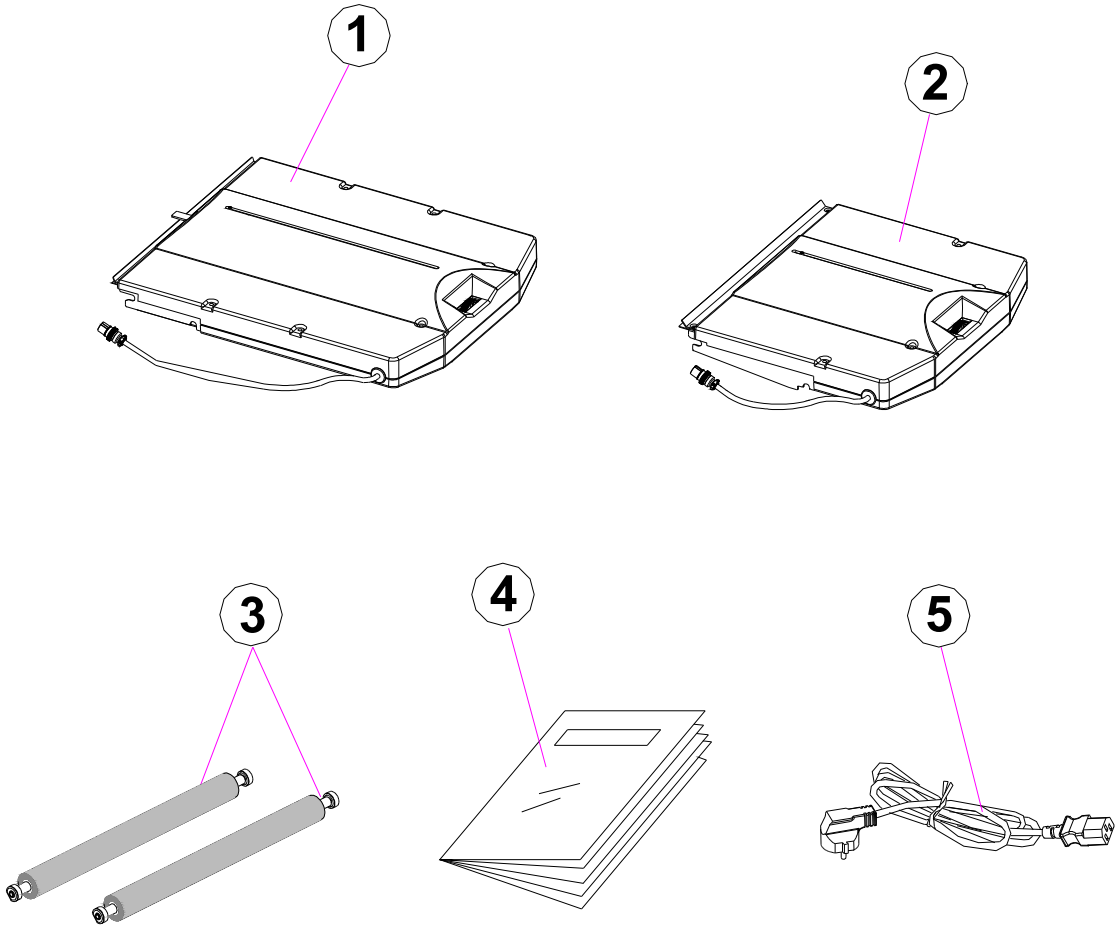

Nr.	Bezeichnung	Menge
①	Falztasche 1	1
②	Falztasche 2	1
③	Falzwalzen	2
④	Bedienungsanleitung	1
⑤	Netzkabel	1

3.Maschinenteile

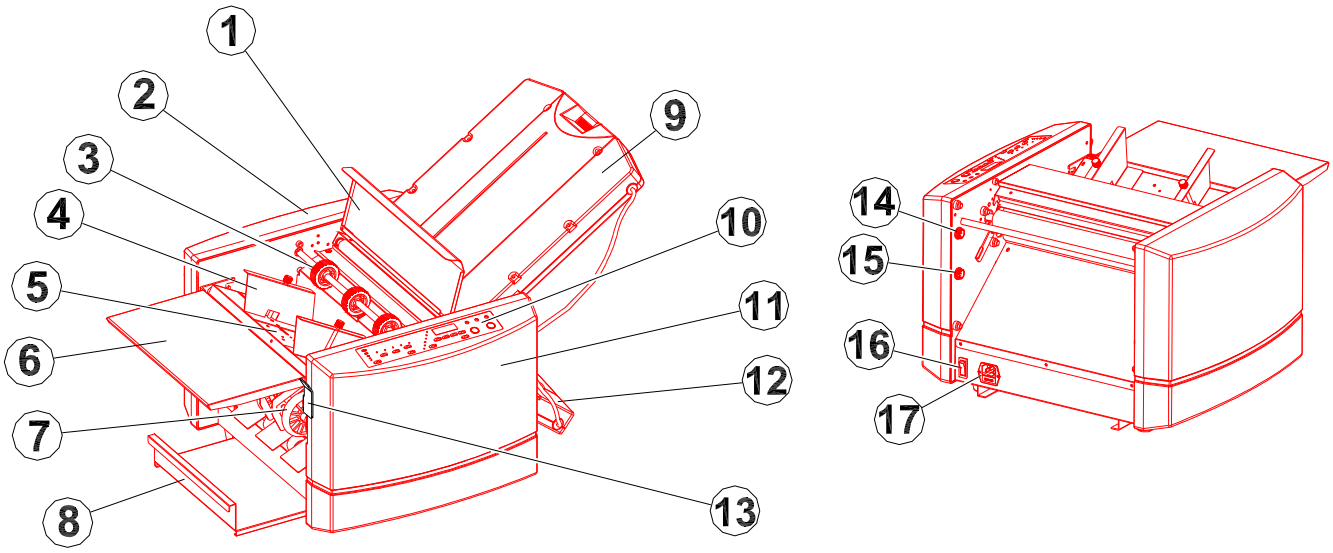

Nr.	Bezeichnung	Nr.	Bezeichnung
1	Sicherheitsabdeckung	10	Bedienfeld
2	Hintere Abdeckung	11	Vordere Abdeckung
3	Achse mit Einzugsrollen	12	Falztasche B
4	Papierführungen	13	Hebel Anlagetisch
5	Anlagetisch	14	Buchse A
6	Verlängerung Anlagetisch	15	Buchse B
7	Auslagerolle	16	EIN/AUS Schalter
8	Auslagetisch	17	Buchse für Netzkabel
9	Falztasche A		

4. Bedienfeld

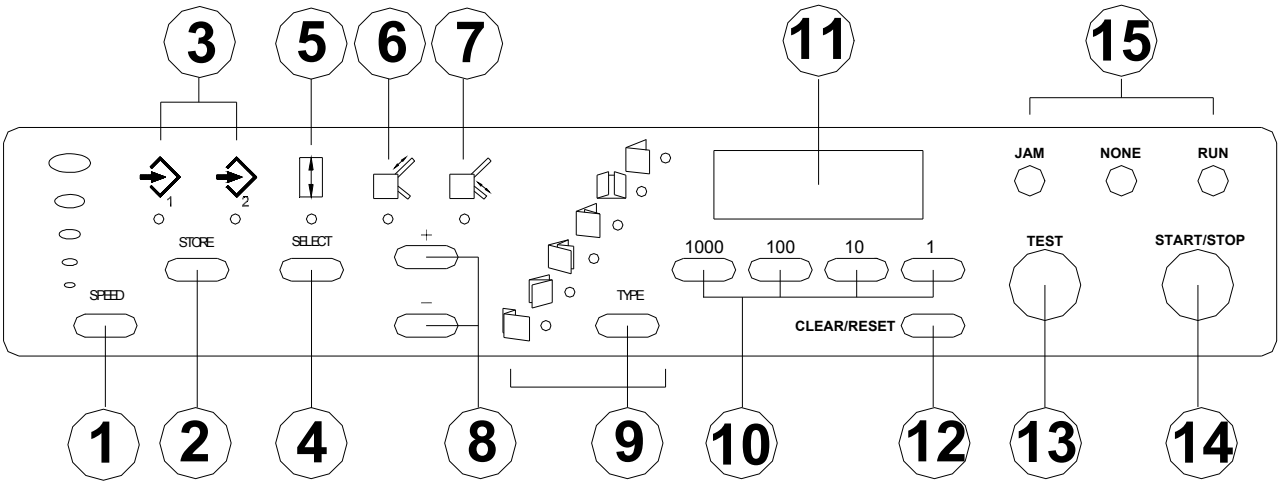

Nr.	Bezeichnung	Funktion
1	SPEED Taste	Einstellung der Falzgeschwindigkeit
2	STORE Taste (Speicher)	Speicher 1 oder 2 wählen und eingestellte Falzart abspeichern
3	STORE 1 / 2 Anzeige	Speicherplätze für zwei individuelle Falzarten
4	SELECT Taste (Auswahl)	Auswahl: Papierlänge, Position der Papieranschläge in Falztasche A und B
5	Anzeige für EIngabe Papierlänge	Leuchtet bei EIngabe der Papierlänge bei Nicht-Standardformat. CLEAR/RESET drücken, dann Länge eingeben.
6	Anzeige Falztasche A	Leuchtet, wenn der Papieranschlag in Falztasche A eingestellt wird.
7	Anzeige Falztasche B	Leuchtet, wenn der Papieranschlag in Falztasche B eingestellt wird.
8	+ / - Taste	Papieranschläge in den Falztaschen einstellen.
9	TYPE Taste (Falzart)	Sechs vorgegebene Falzarten können abgerufen oder verändert abgespeichert warden.
10	Zifferntasten	Eingabe der Anzahl bei subtrahierendem Zähler und Papierlänge bei Nicht-Standardformat.
11	Zähler	Zeigt die Anzahl der Falze, Position der Papieranschläge oder Papierformat
12	CLEAR/RESET Taste (Löschen/Zurücksetzen)	Zähler löschen und zurücksetzen nach Fehler. Wenn die Anzeige Papierlänge leuchtet, kann hier die Papierlänge von Sonderformat eingegeben werden.
13	TEST Taste	Testfalz durchführen.
14	START / STOP Taste	Startet und stoppt die Maschine.
15	Status Anzeige	Blinkt bei Papiermangel, Stau und Störung.

5.Vorbereitung

5-1. Falzwalzen einsetzen

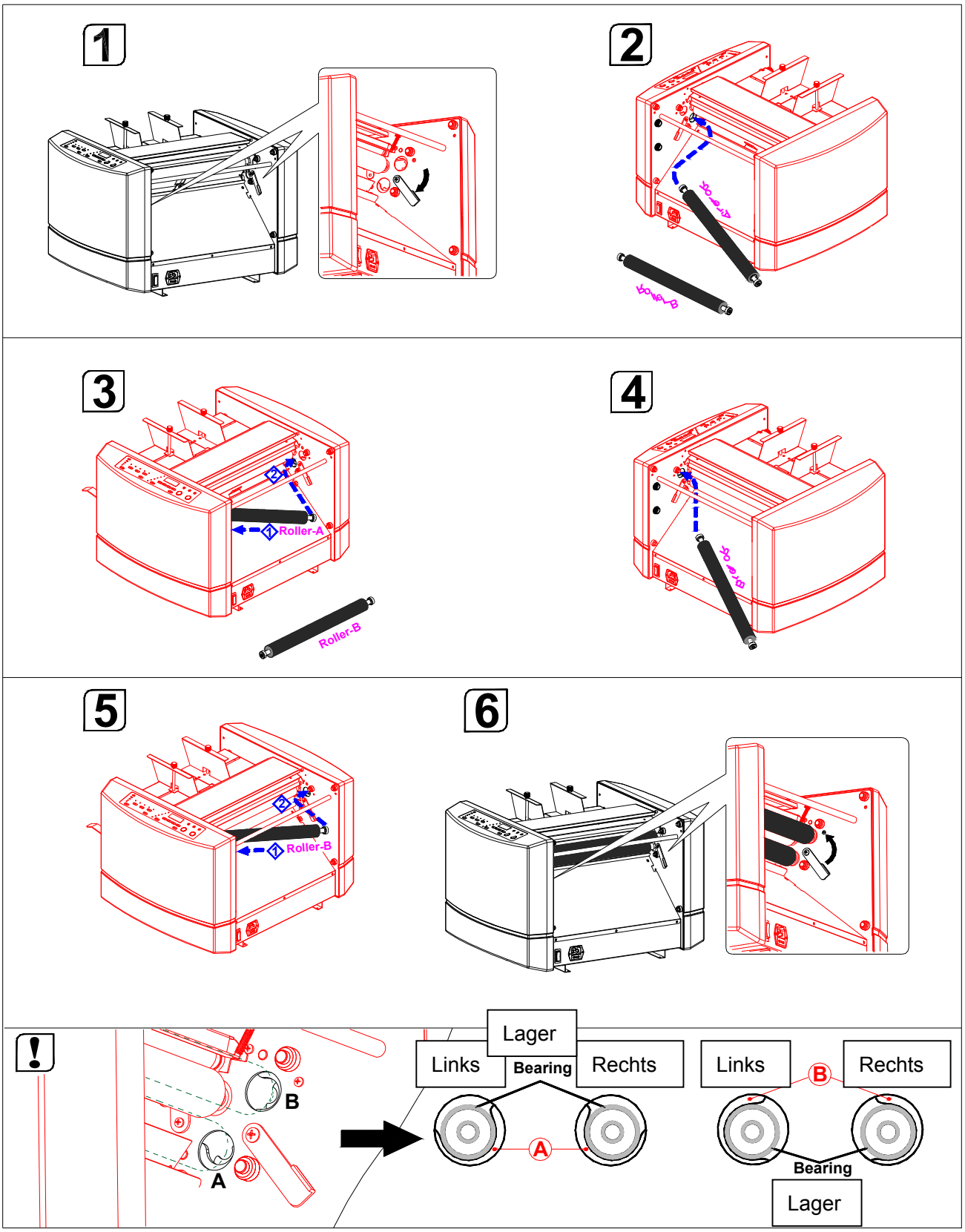

5-2. Falztaschen einsetzen und Betrieb vorbereiten

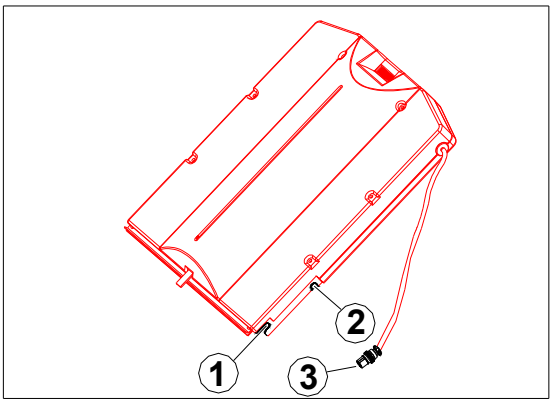

5-2-1.

Falztasche A:
Ausschnitte (1) und (2) und Stecker (3)

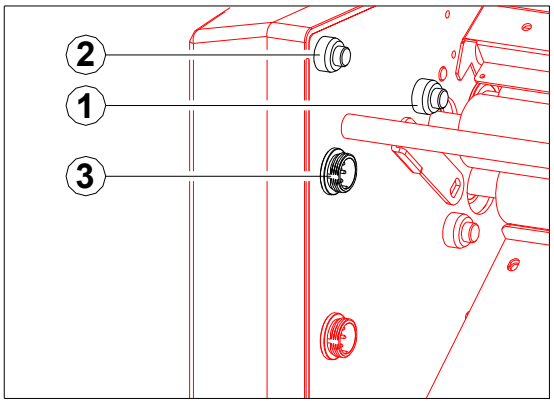

5-2-2.

Setzen Sie zuerst den Ausschnitt (1) auf Halterung (1) in der Maschine, dann Ausschnitt (2) auf Halterung (2). Stecken Sie den Stecker (3) in Buchse (3).

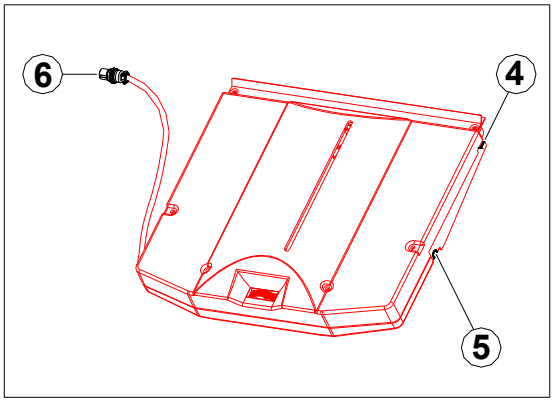

5-2-2.

Falztasche B:
Ausschnitte (4) und (5) und Stecker (6)

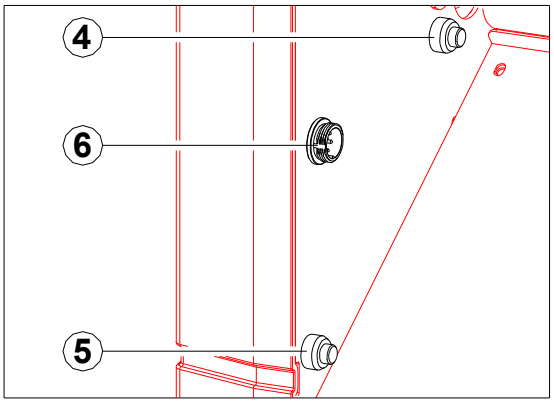

5-2-4.

Setzen Sie zuerst den Ausschnitt (4) auf Halterung (4) in der Maschine, dann Ausschnitt (5) auf Halterung (5). Stecken Sie den Stecker (6) in Buchse (6).

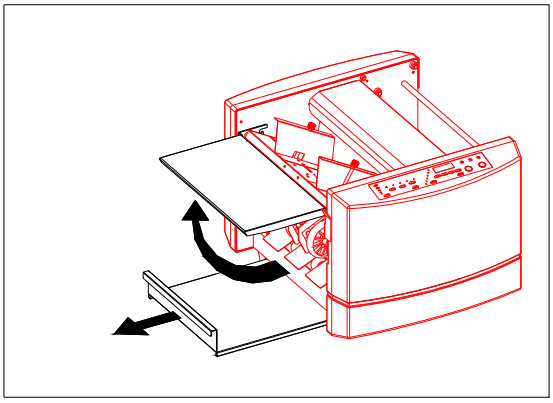

5-2-5.

Papieranlagetisch hochklappen,
Auslagetisch herausziehen.

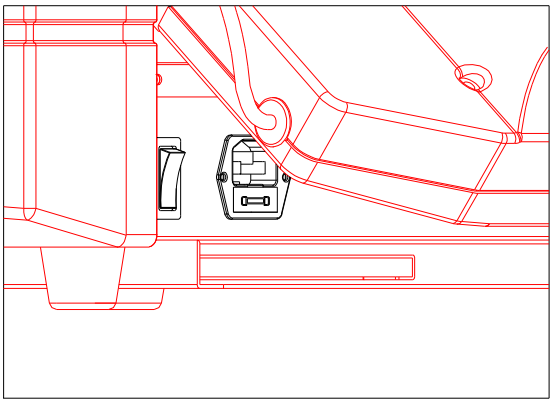

5-2-6. Buchse für Netzkabel

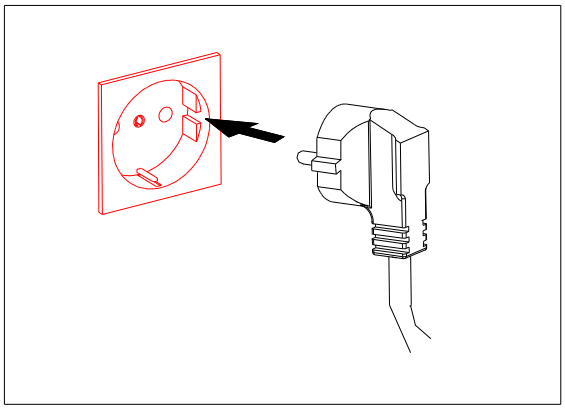

5-2-7.

Netzkabel in die Buchse an der Maschine und in die Steckdose stecken.

Nur das mitgelieferte Netzkabel verwenden!

Wird die Maschine eingeschaltet, bewegen sich die Anschläge der Falztaschen A und B in Grundstellung.

6. Zähler

6-1. Addierender Zähler

Wenn Sie keine Zahl eingeben, ist der addierende Zähler aktiviert. START/STOP Taste drücken. Der Zähler erhöht sich mit jedem gefalzten Blatt um 1.
Mit der CLEAR/REST TASTE kann der Zähler zurückgestellt werden.

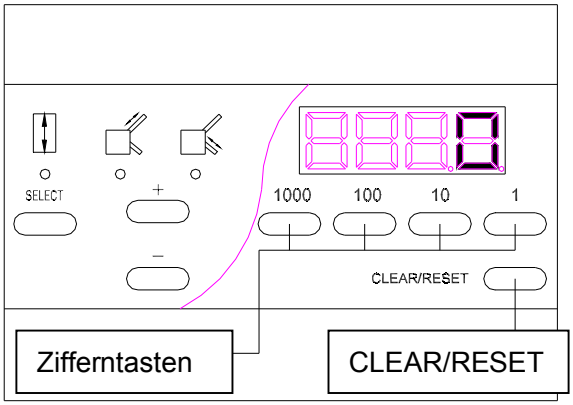

6-2. Subtrahierender Zähler

Wollen Sie mit dem subtrahierenden Zähler arbeiten, geben Sie über die Zifferntasten die gewünschte Anzahl (im Bild als Beispiel 40) ein. Hinter der Zahl leuchtet jetzt der Punkt. Wenn Sie die START/STOP Taste drücken, verringert sich der Zähler mit jedem gefalzten Blatt um 1. Die Maschine hält an, wenn der Zähler bei 0 angelangt ist.

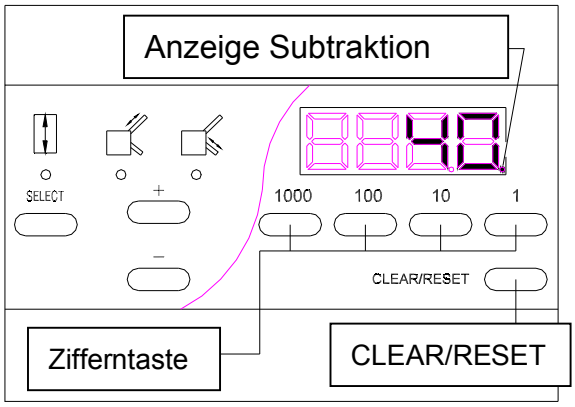

6-3.Nicht-Standardformat eingeben

Wollen Sie ein Sonderformat verarbeiten, drücken Sie die SELECT Taste. Die Anzeige Papierlänge leuchtet. Geben Sie die Papierlänge mit den Zifferntasten ein (im Bild als Beispiel 300). Es erscheint ein Punkt hinter der 3. Ziffer) Mit den Speichertasten 1und 2 kann der Wert abgespeichert werden.

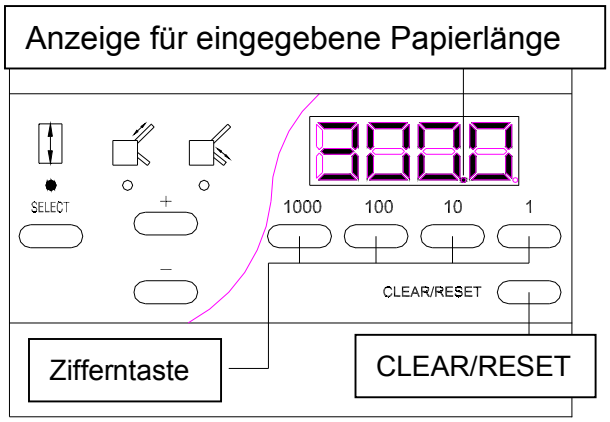

7. Gebrauch der Maschine

7-1. Standardfalz mit Papier im Standardformat

7-1-1. Papier anlegen

Hebel des Anlagetisches hochziehen, um den Tisch abzusenken. Papier im Standard-format auf den Anlagetisch legen, die bedruckte Seite zeigt nach oben (nur bei Außenfalz nach unten). Stellschrauben der Papierführungen lösen, Papierführungen genau am Papierstapel ausrichten und die Schrauben wieder anziehen. Hebel des Anlagetisches wieder herunterziehen, um den Tisch anzuheben.

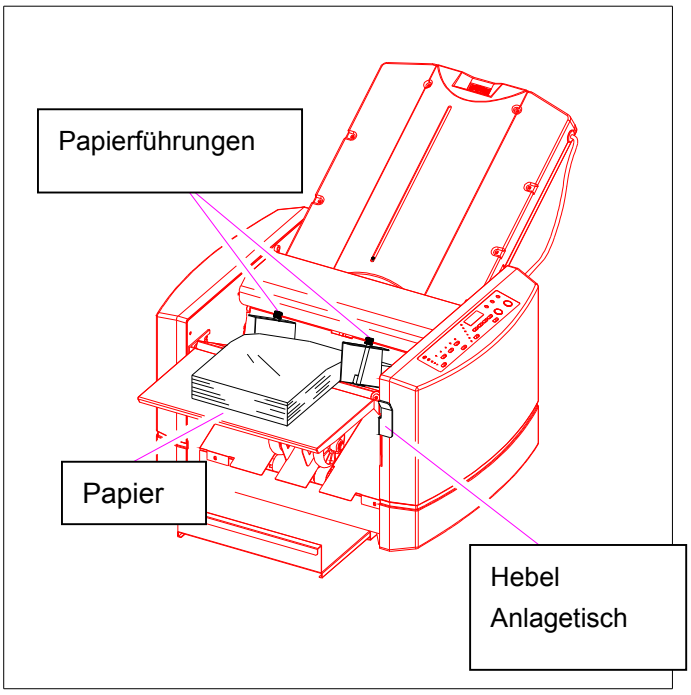

7-1-2. Auslagerollen einstellen

Stellen Sie die Auslagerollen passend zum Papierformat ein, siehe Tabelle. Wird das gefalzte Papier nicht sauber ausgelegt, justieren Sie die Rollen nach.

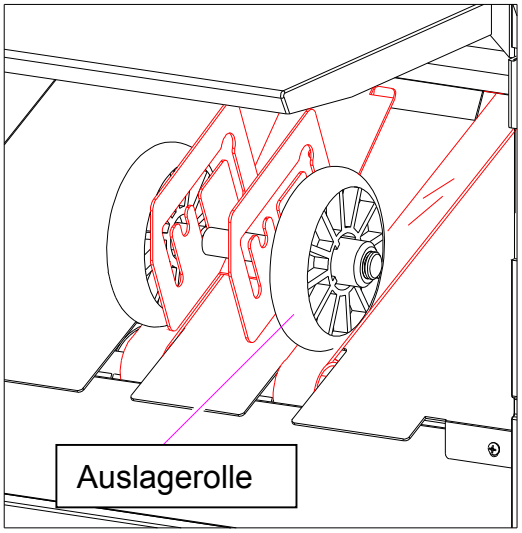

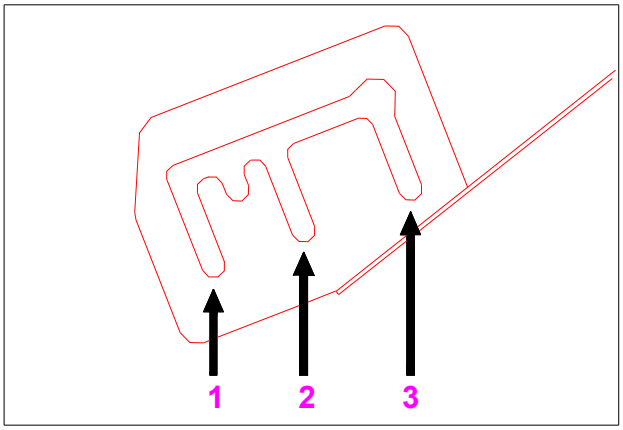

	1	2	3
Position			
Papierformat	A3	A4/B4	B5/A5/B6
Nicht-Standardformat		**Entsprechend der Papierlänge**	

7-1-3. Falzart auswählen

Wählen Sie mit der TYPE Taste eine der sechs vorgegebenen Falzarten aus (Einfach-, Altar-, Zickzack-, Wickel-, Doppelparallel-, Außenfalz).

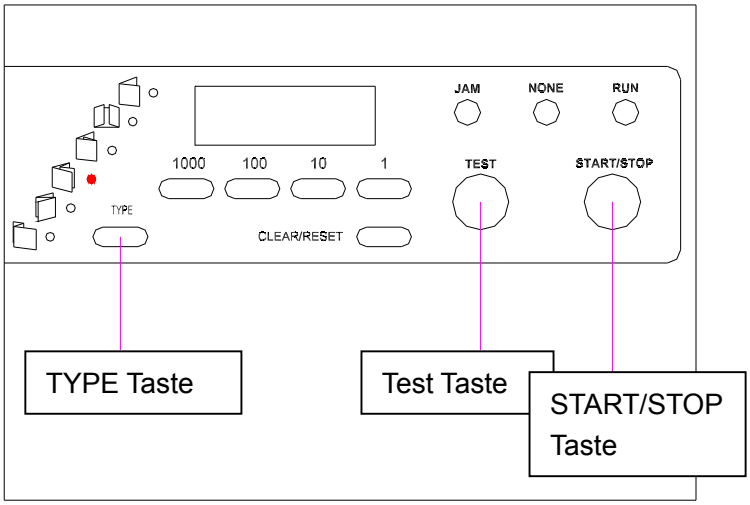

7-1-4. Testfalz durchführen

Wenn Sie die TEST Taste drücken, bewegen sich die Anschläge in den Falztaschen passend zur gewählten Falzart. Dann wird ein Testfalz durchgeführt. Prüfen Sie, ob dieser korrekt durchgeführt wurde. Falls Sie nachjustieren müssen, siehe Kap. 9)

7-1-5. Falzen

Hinweis: Wenn Falztasche 1 oder 2 nachjustiert wurde, fertigen Sie einen Testfalz an, sonst wird die Änderung nicht gespeichert.

Drücken Sie die START/STOP Taste, um mit dem kontinuierlichen Falzen zu beginnen. Der Zähler arbeitet im addierenden Modus. Wird während des Betriebs die START/STOP Taste betätigt, hält die Maschine an.

Wollen Sie eine bestimmte Anzahl falzen, wählen Sie den subtrahierenden Zähler, siehe Kap. 6.

7-2. Standardfalz mit Papier im Sonderformat

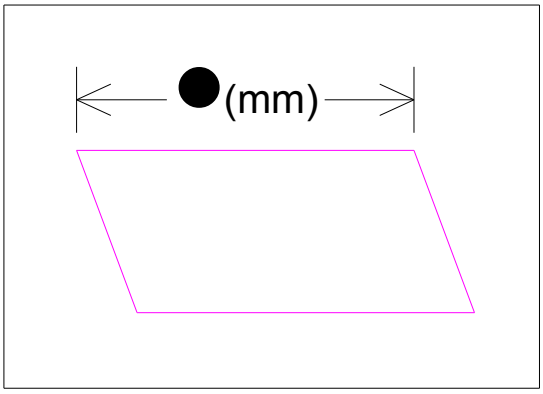

7-2-1. Messen Sie die Papierlänge

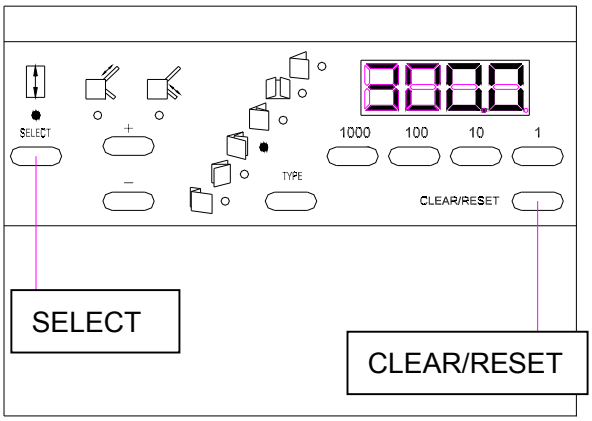

7-2-2. Papierlänge eingeben. Dazu CLEAR/RESET Taste drücken, dann Länge über die Zifferntasten eingeben.

Hinweis: Die Papierlänge muss größer als B6 und kleiner als A3 sein, sonst wird die Eingabe nicht akzeptiert.

7-2-3. Sonderfomat abspeichern

Nach Eingabe der Papierlänge STORE Taste drücken und Speicher 1 oder 2 wählen (Anzeige von Speicher 1 oder 2 leuchtet, Summton). Das Sonderformat ist jetzt abgespeichert, die sechs vorgegebenen Falzarten werden entsprechend angepasst ausgeführt. Wählen Sie eine Falzart und führen Sie einen Testfalz aus. Prüfen Sie den Falz. Für eventuelle Feinjustagen siehe Kap. 9.

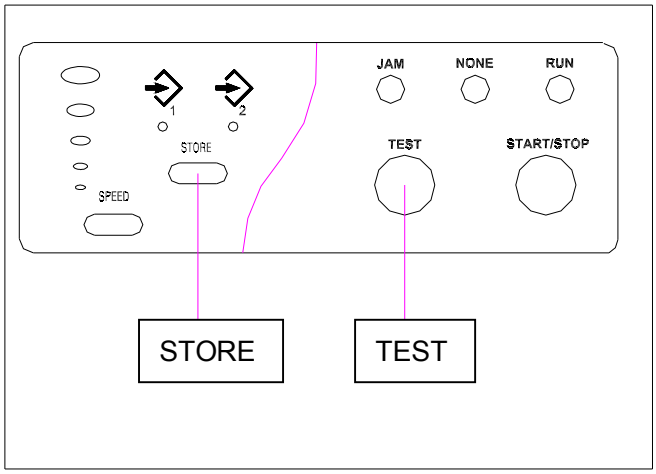

7-2-3. Position der Anschläge bei Sonderformat

Hinweis: Die Position der Anschläge in den Falztaschen A und B können Sie in Relation zu der gemessenen Papierlänge ausrechnen. **Beispiel:** Doppelparallel bei gemessener Papierlänge von 300mm.

Falztasche A = 300 x (1 / 2) = 150 mm

Falztasche B = 300 x (1 / 4) = 75 mm

Falzart	Falztasche A	Falztasche B
Einfach	Grundstellung "O"	1/2
Altar	1/4	1/2
Wickel	1/3	1/3
Doppelparallel	1/2	1/4
Zickzack	2/3	1/3
Außenfalz	3/4	1/4

8. Kreuzbruch

Hinweis: Bei Kreuzbruch können höchstens Papierqualitäten bis 105g / m² verarbeitet werden.
Ob diese Falzart durchgeführt werden kann, hängt auch vom Papiertyp, Laufrichtung und Feuchtigkeit ab.

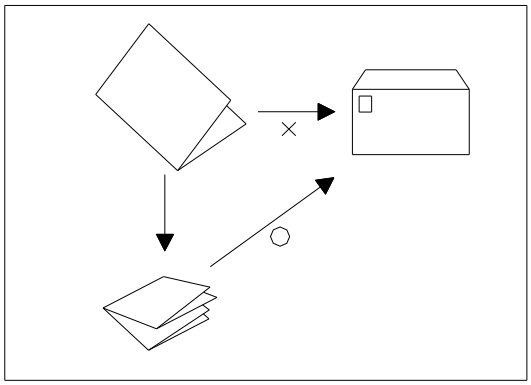

Bei Kreuzbruch können eventuelle Abweichungen größer als bei anderen Falzarten sein oder der Falz kann einknicken, siehe Abbildung. Dies ist keine Fehlfunktion der Maschine.

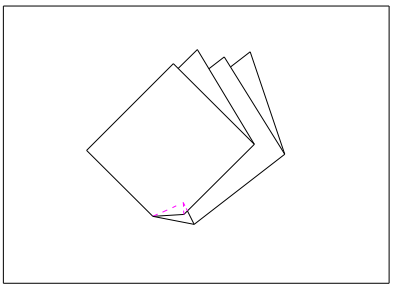

Hinweis: (1) Stellen Sie die Auslagerollen entsprechend ein. (2) Stapeln Sie nur wenig Papier auf dem Anlagetisch vor.

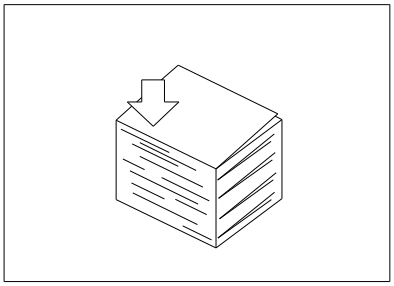

9. Einstellungen

9-1 . Falz gerade stellen

Wenn der Falz schief ist, z.B. weil das Papier schief geschnitten ist, können Sie den Einzugswinkel mit dem Schrägeinstellungsknopf justieren.

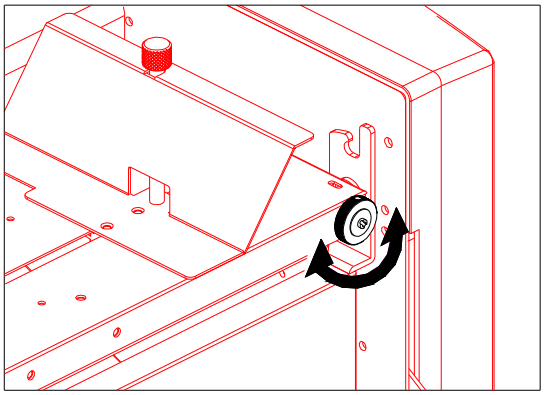

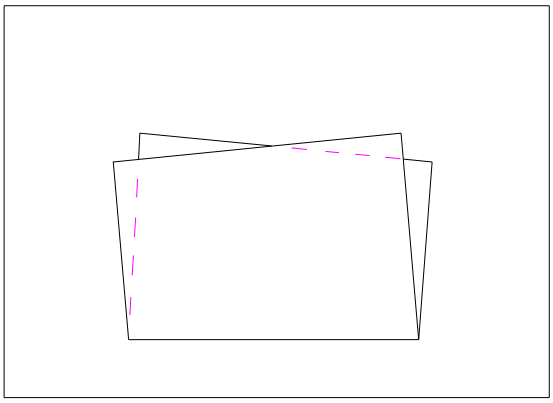

9-2 . Feineinstellung der Papieranschläge

Mit den Feineinstellungsknöpfen können Sie die Papieranschläge in den Falztaschen einstellen. In Abschnitt 9-3 finden Sie Tabellen zur Feineinstellung.
Hinweis: Wird der Feineinstellungsknopf bewegt, wenn die TEST Taste gedrückt wird, falzt die Maschine weiter. Wird die START/STOP Taste gedrückt, falzt die Maschine nach Rückkehr der Papieranschläge in die ursprüngliche Position weiter.

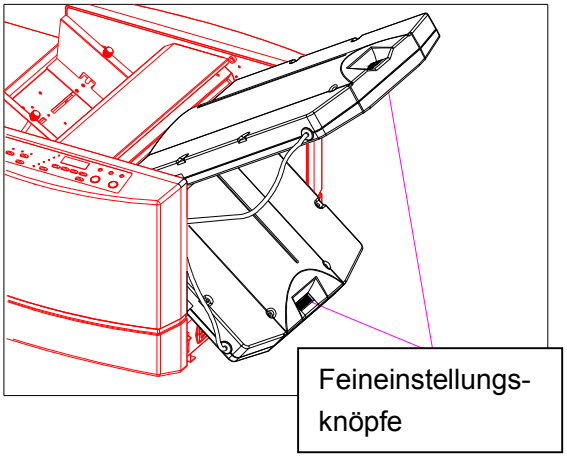

Sollen die Anschläge weit verschoben werden, wählen Sie durch Drücken der SELECT Taste Falztasche A oder B aus und arbeiten Sie dann mit den + / - Tasten auf dem Bedienfeld.

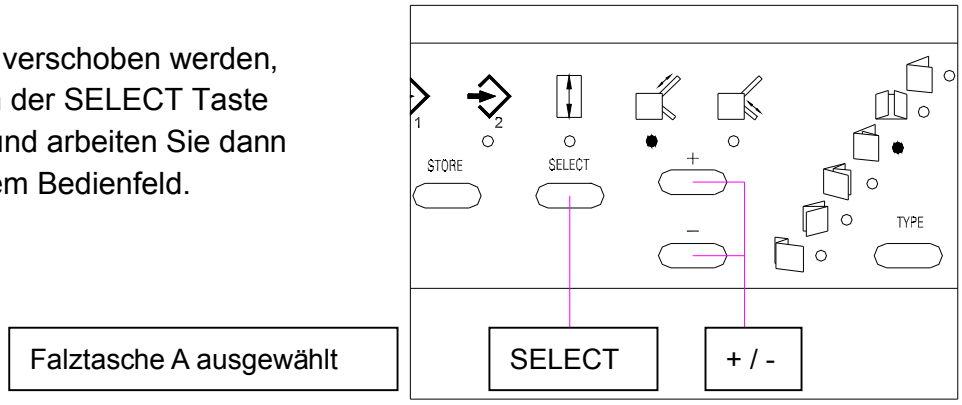

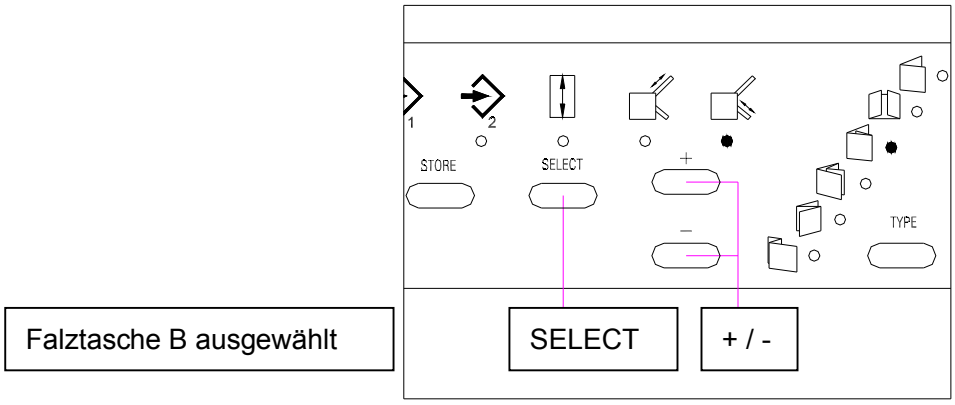

9-3. **Feineinstellung Falztasche A**

Falzart		**Falztasche A**	**Drehrichtung des Knopfes**
Einfach	Falztasche A in Grundstellung “O”		
Altar	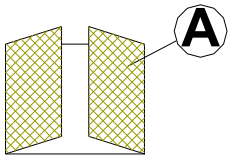	länger	
		kürzer	
Wickel	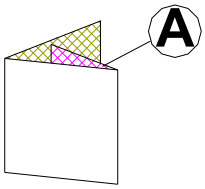	länger	
		kürzer	
Doppelparallel	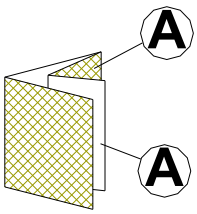	länger	
		kürzer	
Zickzack	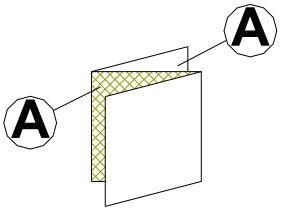	länger	
		kürzer	
Außenfalz	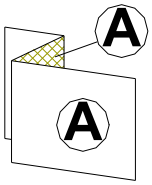	länger	
		kürzer	

9-4. Feineinstellung Falztasche B

Falzart		Falztasche A	Drehrichtung des Knopfes
Einfach	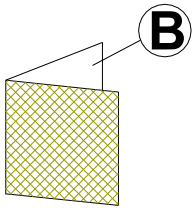	länger	
		kürzer	
Altar	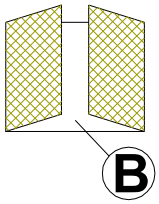	länger	
		kürzer	
Wickel	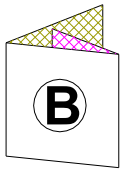	länger	
		kürzer	
Doppelparallel	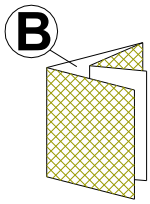	länger	
		kürzer	
Zickzack		länger	
		kürzer	
Außenfalz	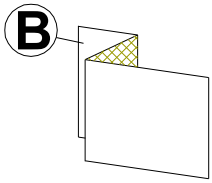	länger	
		kürzer	

10. Eigene Falzart speichern

10-1. Eigene Falzart im Standardformat

Wenn Sie eine veränderte Einstellung für die Standardformate vorgenommen haben (A3,B4,A4,B5,A5,B6), können Sie diese auf den Falzarten Tasten speichern. Eine Falzart-Taste kann 6 Falzarten für Standardformat speichern (6 Formate, 6 Falzarten, max Speicher 6 x 6=36) Gespeichert werden kann die Falzgeschwindigkeit sowie die Position der Anschläge in Falztasche A und B.

Wählen Sie ein Standardformat und eine Falzart (in diesem Beispiel A4 Wíckelfalz). Justieren Sie die Anschläge in Falztasche A und B (siehe Abschnitt 9) und stellen Sie die Falzgeschwindigkeit ein.
Sind die Einstellungen komplett, halten Sie die SELECT Taste gedrückt, bis der Summer ertönt. Die Anzeige der gewählten Falzart blinkt. Wenn Sie beim nächsten Mal wieder dasselbe Format und dieselbe Falzart wählen, blinkt die Anzeige.

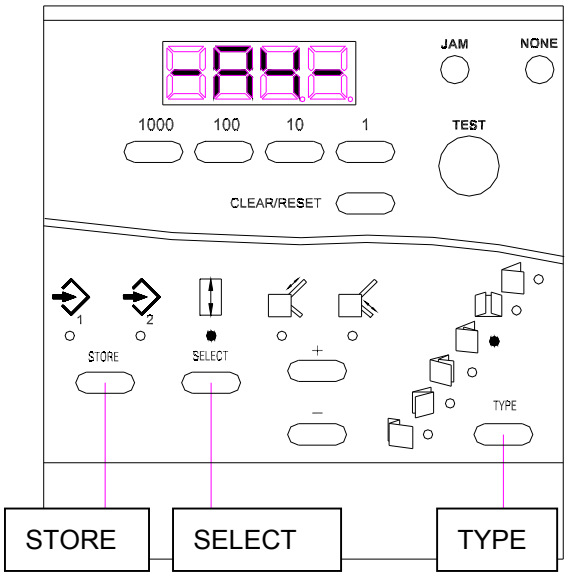

10-2. Sonderformat speichern

Messen Sie die Papierlänge des Sonderfomates, drücken Sie SELECT, dann CLEAR/RESET, um in den Eingabemodus zu gelangen. Geben Sie die Papierlänge über die Zifferntasten ein.

Hinweis: Die Papierlänge muss größer als B6 und kleiner als A3 sein, sonst wird die Eingabe nicht akzeptiert. Siehe auch Abschnitt 7-2.

Nach Eingabe der Papierlänge können sie die Falzart auf Speichertaste 1 oder 2 legen. (STORE Taste drücken und loslassen, die Anzeige springt zwischen Speicher 1 und 2 hin und her. Halten Sie dann die STORE Taste bis zum Piepton gedrückt.).
Wenn die Papierlänge gespeichert ist, werden die 6 Falzarten entsprechend angepasst. Wählen Sie eine der Falzarten und führen Sie einen Testfalz aus. Prüfen Sie, ob der Falz korrekt ist, und justieren Sie eventuell nach, siehe Abschnitt 9. **Hinweis:** Wollen Sie im Sonderformat die Position der Falztaschen speichern, drücken Sie jeweils die STORE Taste bis zum Piepton.

Beipiel :

Papierlänge wurde gespeichert, Speicheranzeige 1 leuchtet. Stellen Sie die Falzgeschwindigkeit ein und wählen Sie eine Falzart. Drücken Sie SELECT und wählen Sie Falztasche A. Die Anzeige von Falztasche A leuchtet. Stellen Sie den Anschlag mit den + / + Tasten ein und speichern Sie die Position mit der STORE Taste. Gehen Sie bei Falztasche B entsprechend vor.

11. Speicher löschen

11-1 . Einzelnen Speicher löschen

Gespeicherte Falzarten können mit der CLEAR/REST Taste gelöscht werden.

Wählen Sie die Taste, auf der die zu löschende Falzart gespeichert ist. Halten Sie die CLEAR/RESET Taste bis zum ersten Piepton gedrückt und lassen Sie sie dann sofort wieder los.

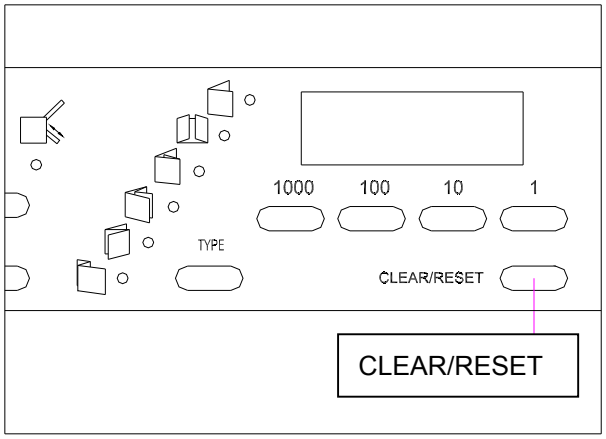

11-2 . Alle Speicher löschen

Halten Sie die CLEAR/RESET Taste gedrückt und lassen Sie diese auch beim ersten Piepton nicht los. Lassen Sie die Taste erst beim zweiten Piepton los. Alle Speicher sind nun gelöscht und die Maschine befindet sich wieder in der Originaleinstellung des Herstellers.

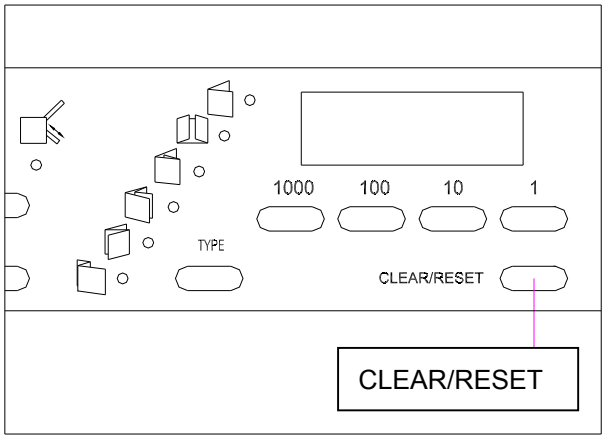

12. Fehleranzeigen

	Fehler	Behebung
JAM	Papierstau in Falztasche A oder B	Gestautes Papier entfernen.
	Papierstau unter den Auslagerollen oder zu viel Papier vorgestapelt.	Gestautes Papier entfernen. Eventuell Position der Auslagerollen verstellen (siehe Abschnitt 7-2-1)
NONE	Kein Papier auf dem Anlagetisch	Stapeln Sie Papier vor.
	Papiertisch nicht oben.	Ziehen Sie den Papiertischhebel nach unten, um den Papiertisch anzuheben.
	Sicherheitsabdeckung ist offen.	Abdeckung schließen.
	Falztasche A oder B nicht richtig eingesetzt oder angeschlossen.	Installieren SIe die Falztaschen korrekt, siehe Abschnitt 5-2
RUN	Maschine läuft.	

13. Speed Control

Wird der Falz nicht korrekt ausgeführt, passen Sie die Geschwindigkeit an.

- Knittert das Papier oder sind die Falze unregelmäßig, Geschwindigkeit reduzieren.
- Macht die Maschine laute Geräusche, reduzieren SIe die Geschwindigkeit.
- Wird dickes Papier nicht richtig eingezogen, erhöhen Sie die Geschwindigkeit.

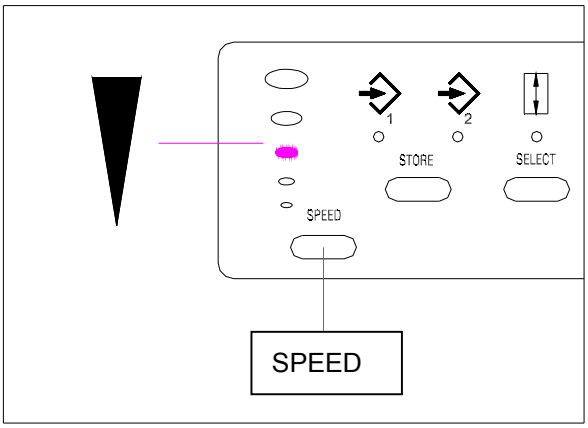

14. Einzugsrollen und Sparations-Pad austauschen.

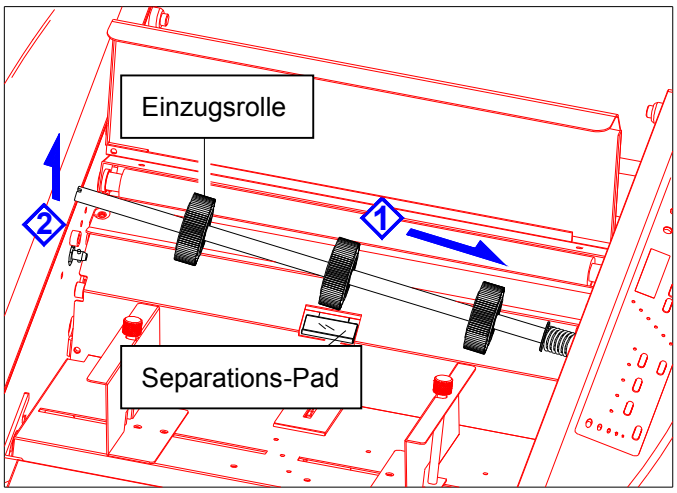

Öffnen Sie die Sicherheitsbdeckung, drücken Sie die Achse mit den Einzugsrollen nach rechts und ziehen Sie diese an der anderen Seite heraus. Einzugsrollen abziehen und neue aufstecken.

Pad entfernen

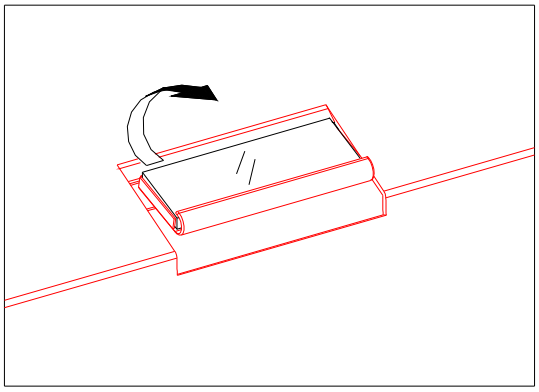

Pad einsetzen

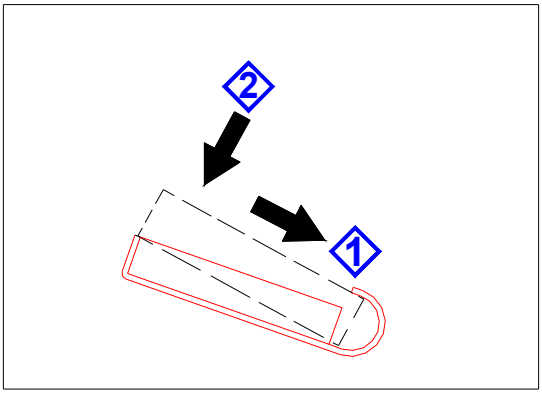

Heben Sie das Pad hinten an und ziehen Sie es heraus. Neues Pad schräg von der Seite in die Halterung schieben, siehe Abbildung.

Achten Sie darauf, die Rollen und das Pad korrekt wieder einzusetzen.

KONTORPLUS
DER B2B ONLINE SHOP

FON +49.(0)471 7005693 | FAX +49.(0)471 7005694
kontakt@kontorplus.de | kontorplus.de